本体１

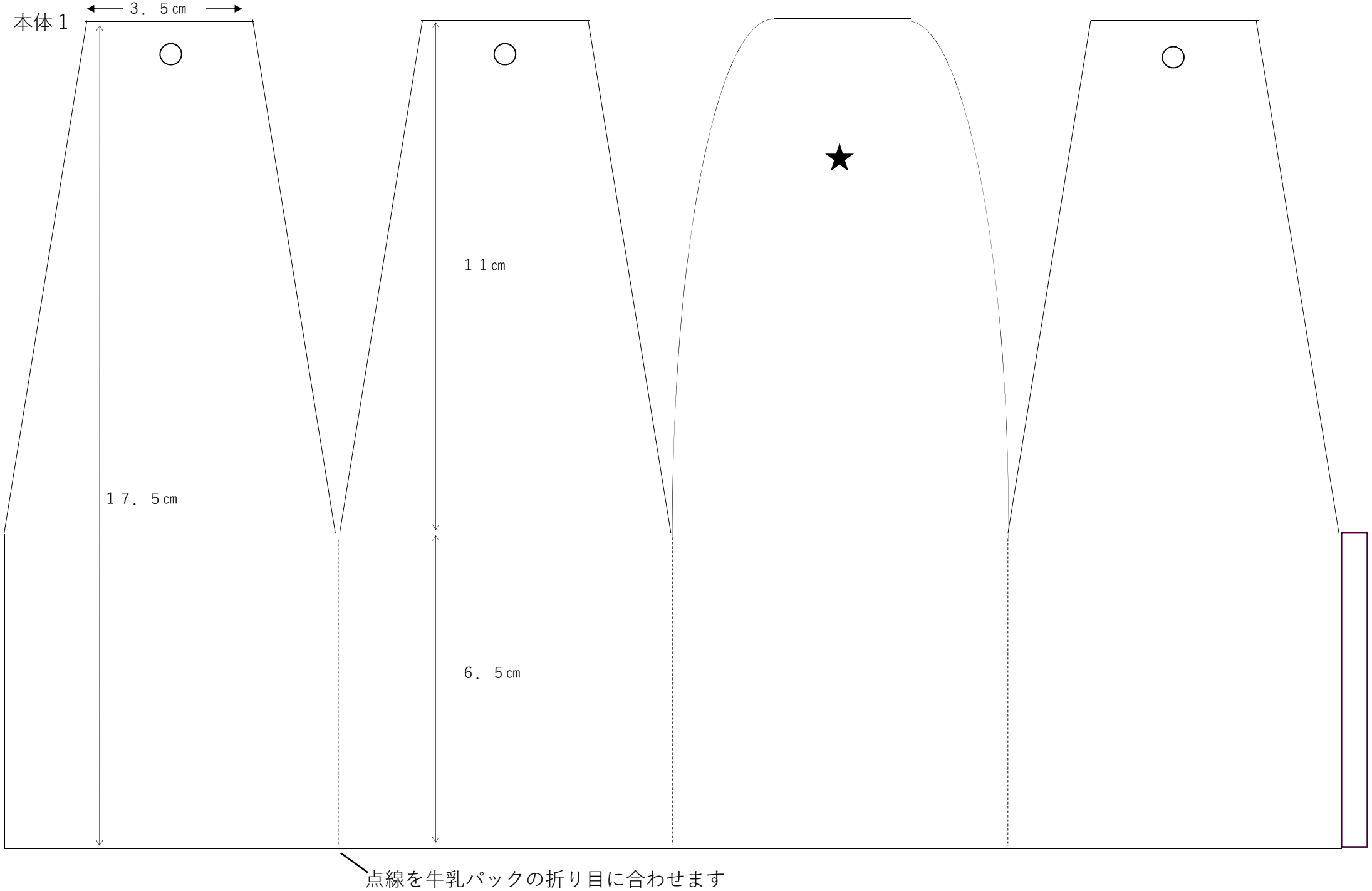

本体２

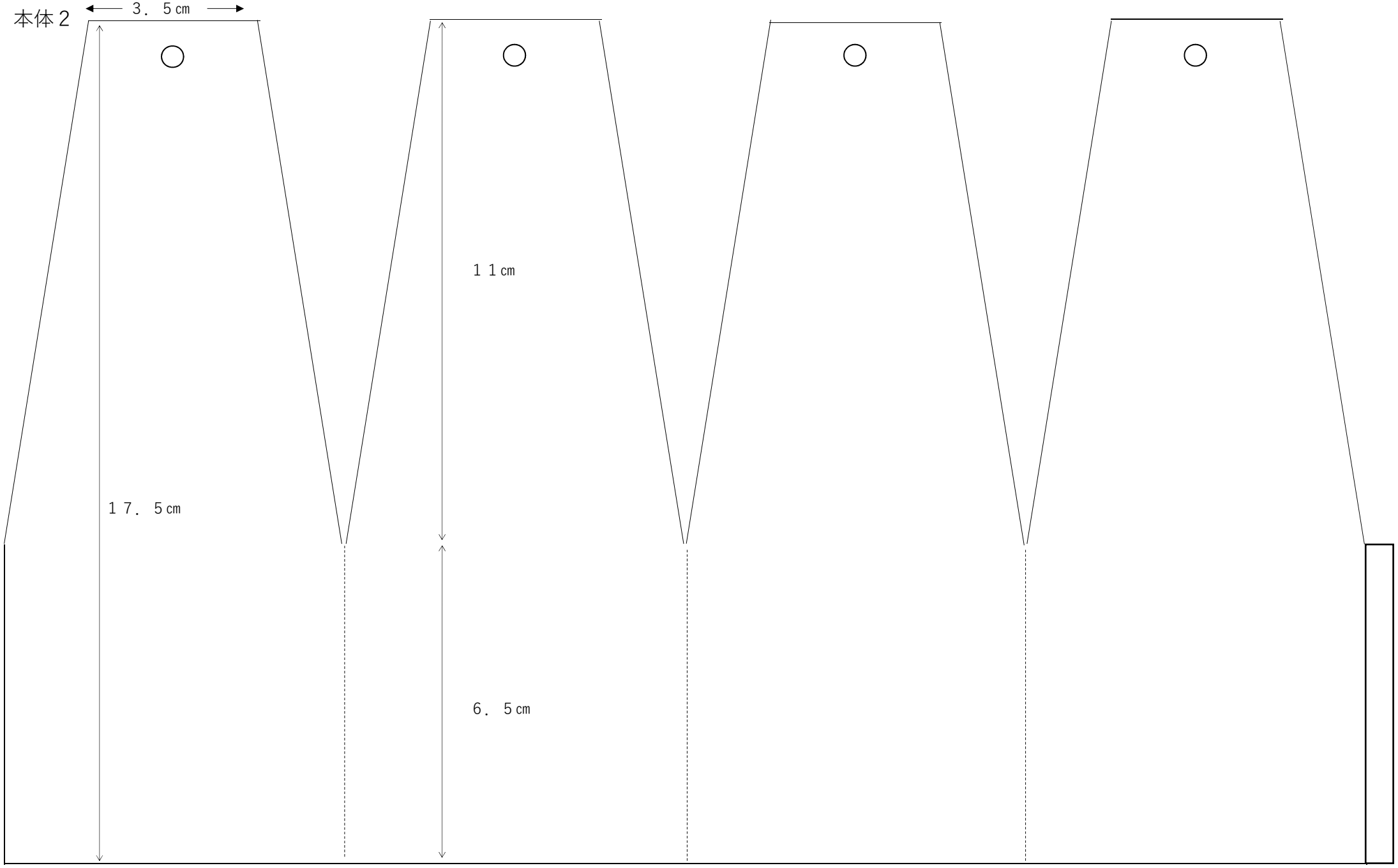
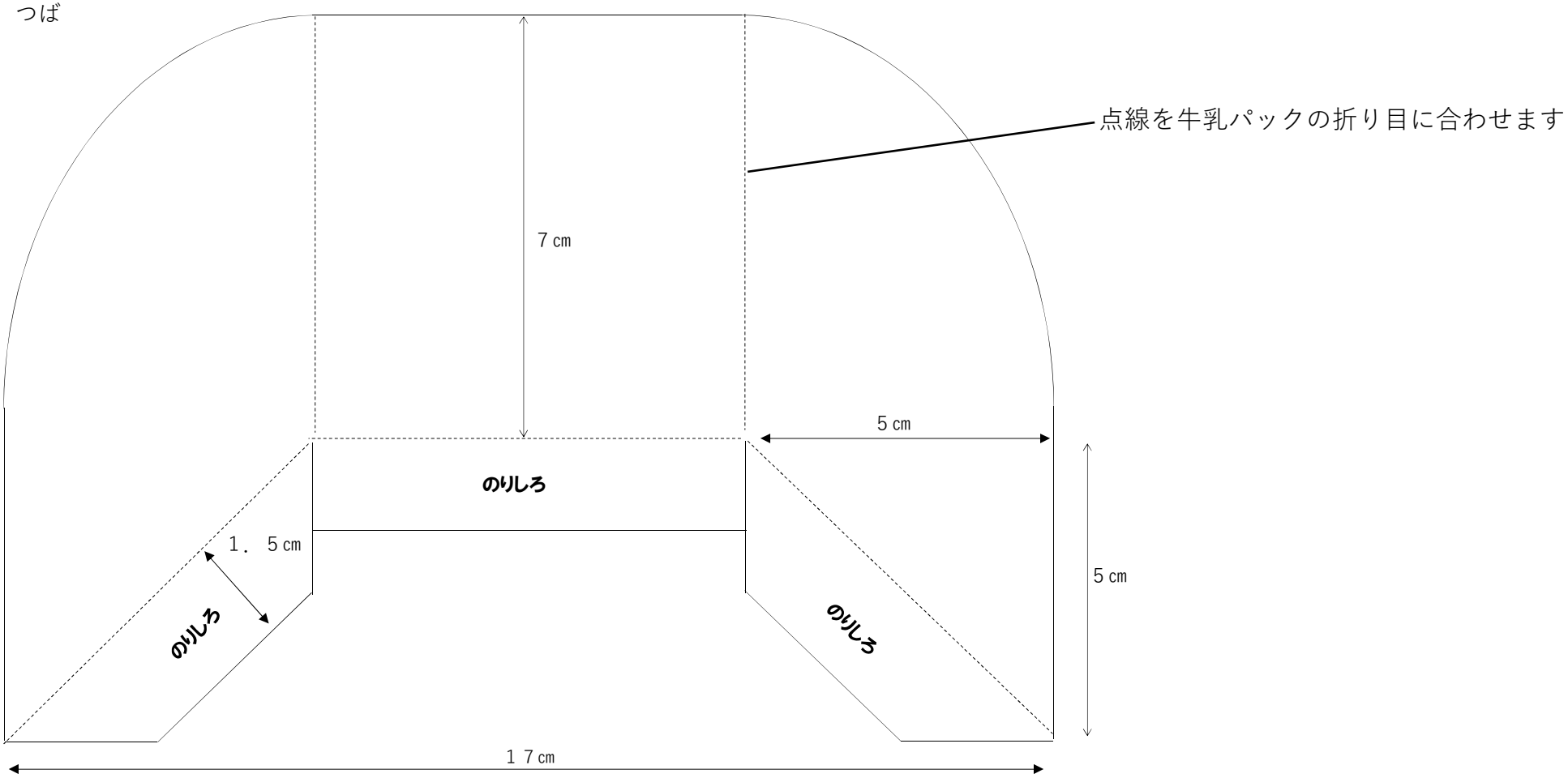
つば