物件番号	1

案　内　図

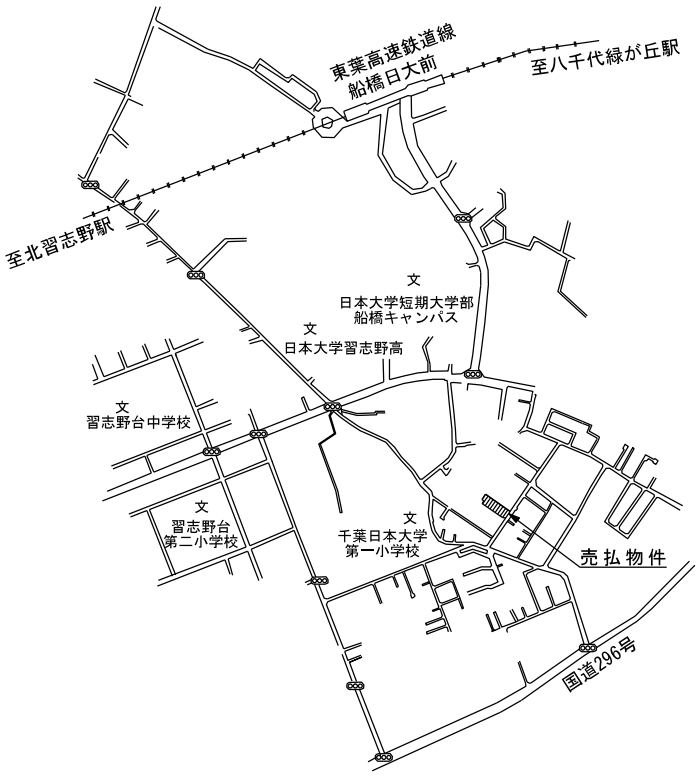
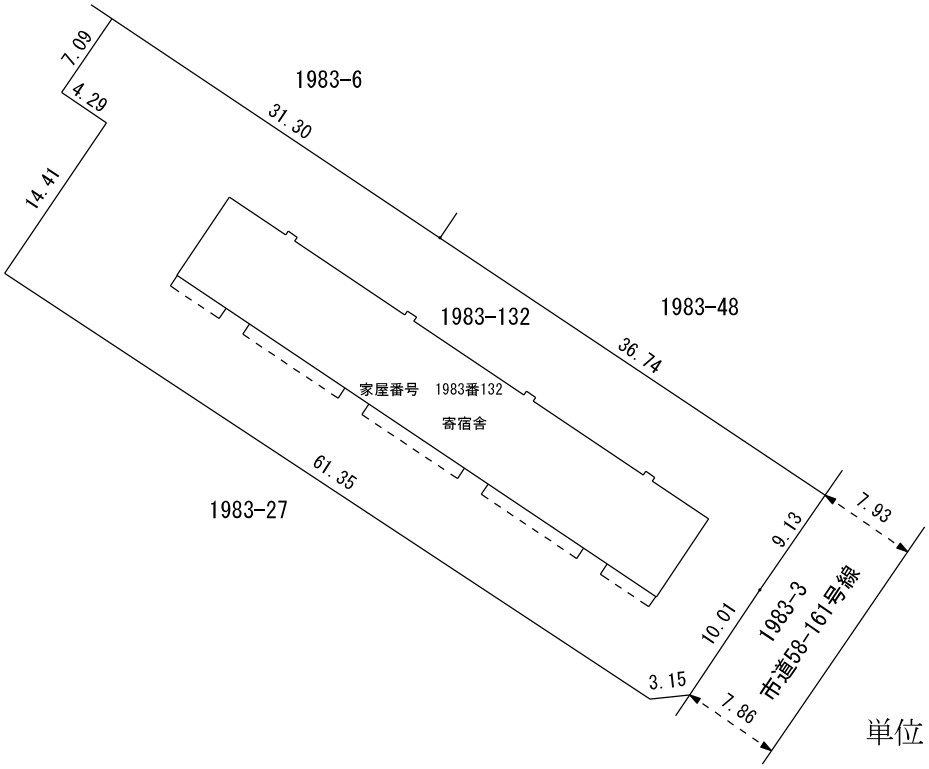
明　細　図